# 第73回秋季東北地区高等学校野球宮城県大会
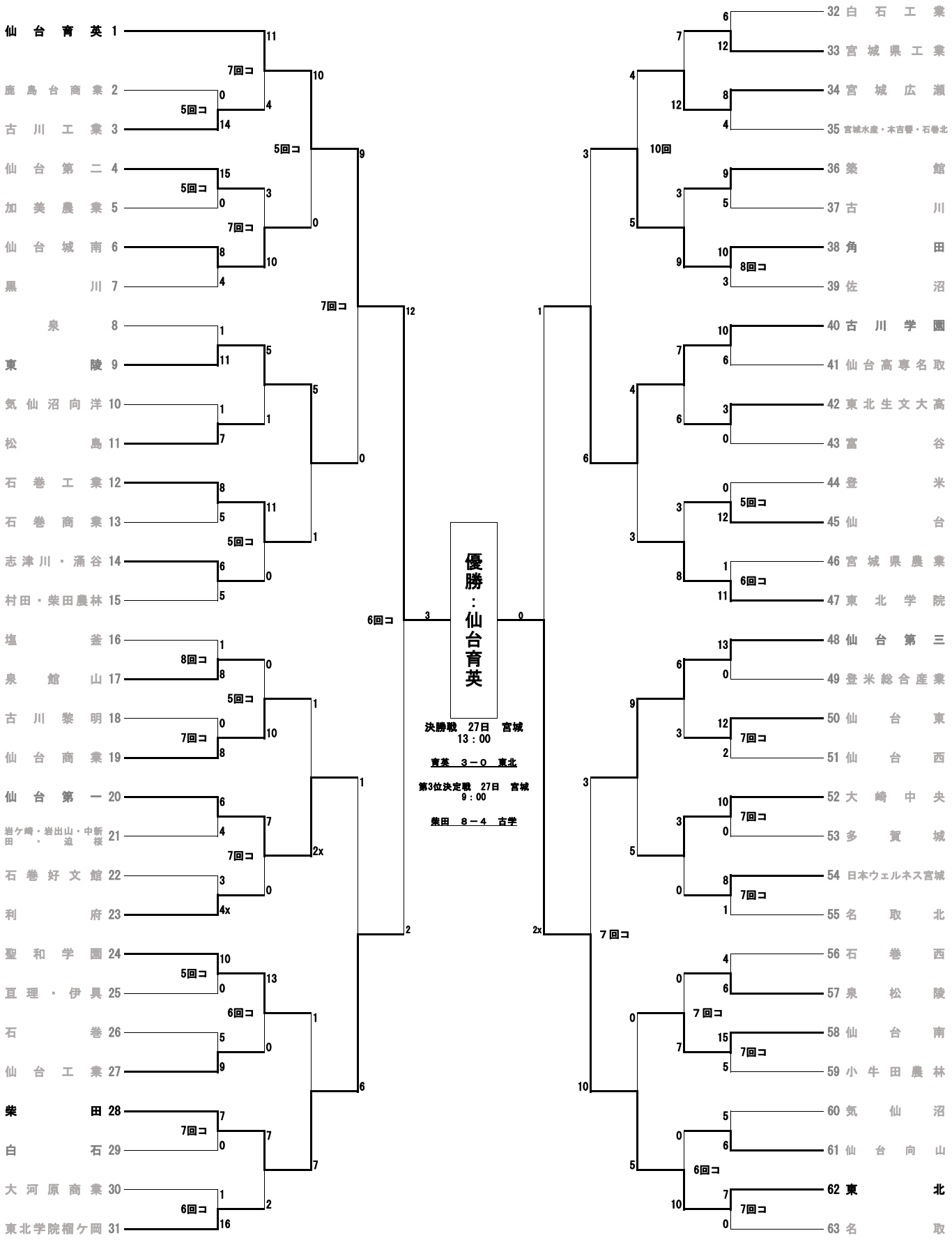
期　日：令和2年8月29日～9月27日(12日間)
会　場：宮：楽天生命パーク宮城
仙：仙台市民球場
石：セイホクパーク石巻（石巻市民球場）
鹿：鹿島台中央野球場
平：平成の森しおかぜ球場
蔵：蔵王球場
名：名取市民球場