第98回全国高等学校野球選手権宮城大会
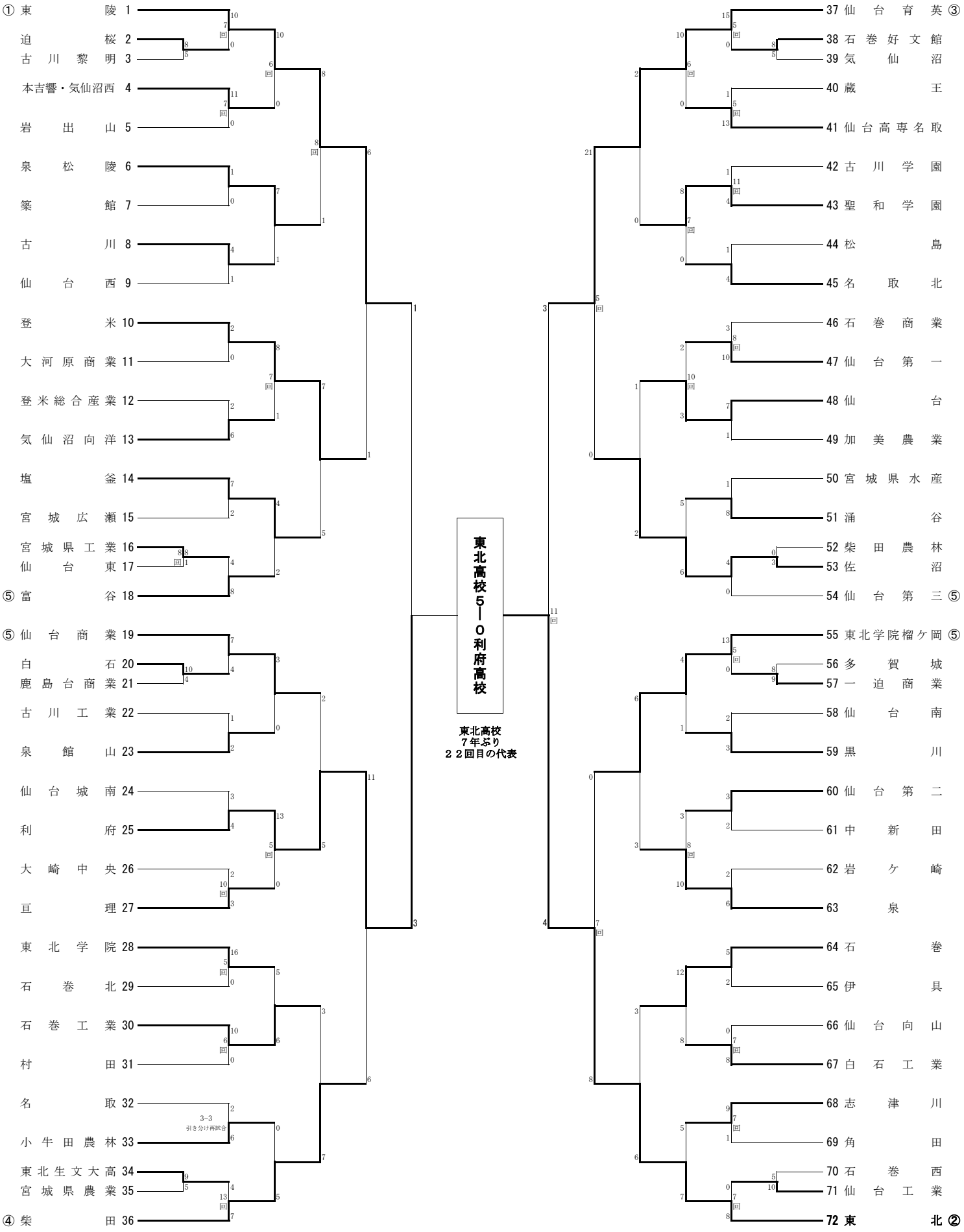
期　日：平成28年7月9日～28日のうちの15日間
開会式：平成28年7月9日10:00～
（楽天Ｋｏｂｏスタジアム宮城）
会　場：宮：楽天Ｋｏｂｏスタジアム宮城
仙：仙台市民球場
石：石巻市民球場
鹿：鹿島台中央野球場